SA105 TORRE SINGOLA TEEN

SA105 SINGLE TOWER TEEN

VISTA TRIDIMENSIONALE

THREE-DIMENSIONAL VIEW

SCHEDA TECNICA *(TECHNICAL DATA SHEET)*		
ART. **SA105**	19-02-2021	SCALA *(SCALE)*
LE MISURE SONO ESPRESSE IN MM. *(MEASUREMENTS ARE EXPRESSED IN MM.)*		

TOFFOLI Giochi
Playgrounds for a playful world

TIEGI SRL
VIA BENEDETTO CROCE 7
Z.I. "CONDOTTI BARDINI"
31058 SUSEGANA (TV)
0438-460519

Ci riserviamo a termini di Legge la proprietà di questo disegno con divieto di renderlo comunque noto a terzi senza la nostra approvazione

PIANTA *(PLAN)*

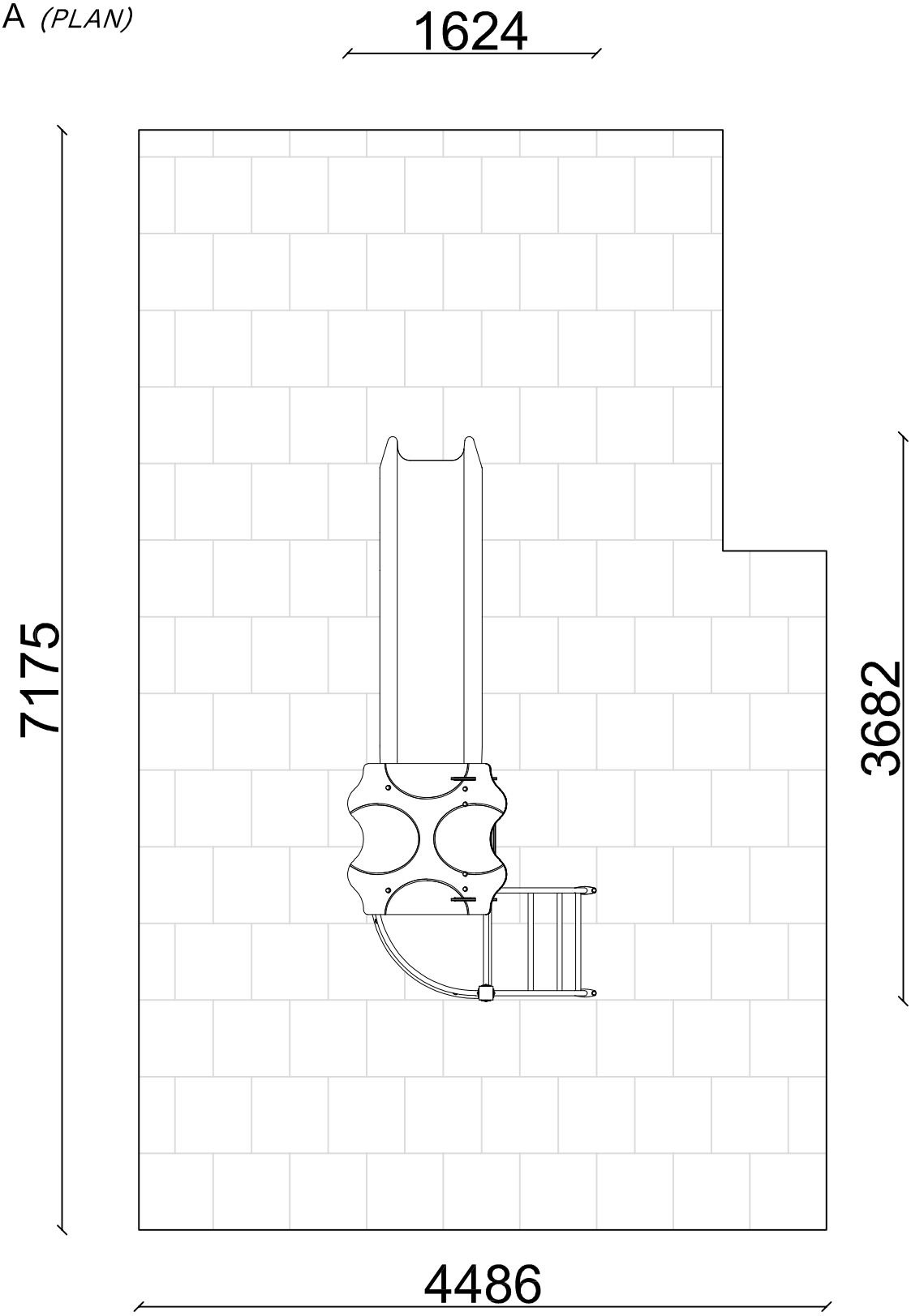

AREA DI SICUREZZA *(SAFETY AREA)* 30,3MQ

SCHEDA TECNICA *(TECHNICAL DATA SHEET)*		
ART. **SA105**	19-02-2021	SCALA *(SCALE)* 1:40
LE MISURE SONO ESPRESSE IN MM. *(MEASUREMENTS ARE EXPRESSED IN MM.)*		

TOFFOLI Giochi
Playgrounds for a playful world

TIEGI SRL
VIA BENEDETTO CROCE 7
Z.I. "CONDOTTI BARDINI"
31058 SUSEGANA (TV)
0438-460519

Ci riserviamo a termini di Legge la proprietà di questo disegno con divieto di renderlo comunque noto a terzi senza la nostra approvazione

ALTEZZA DI CADUTA MAX.
(MAX FALL HEIGHT) 150 cm

INGOMBRO MASSIMO *(OVERALL DIMENSION)*
162 cm X 368 cm X 337 cm H.

ETA' DI UTILIZZO *(AGE)*
3 - 12 ANNI

AREA DI SICUREZZA *(SECURITY AREA)*
448 cm x 717 cm

NUMERO MASSIMO UTILIZZATORI
(MAXIMUM NUMBER OF USERS) 3

SUPERFICIE ANTITRAUMA
(RECOMMENDED SAFETY SURFACING AREA) 30,3 MQ

SCHEDA TECNICA *(TECHNICAL DATA SHEET)*		
ART. **SA105**	19-02-2021	SCALA *(SCALE)*
LE MISURE SONO ESPRESSE IN MM. *(MEASUREMENTS ARE EXPRESSED IN MM.)*		
TOFFOLI Giochi Playgrounds for a playful world	**TIEGI SRL** VIA BENEDETTO CROCE 7 Z.I. "CONDOTTI BARDINI" 31058 SUSEGANA (TV) 0438-460519	
	Ci riserviamo a termini di Legge la proprietà di questo disegno con divieto di renderlo comunque noto a terzi senza la nostra approvazione	FOGLIO 3 DI 5

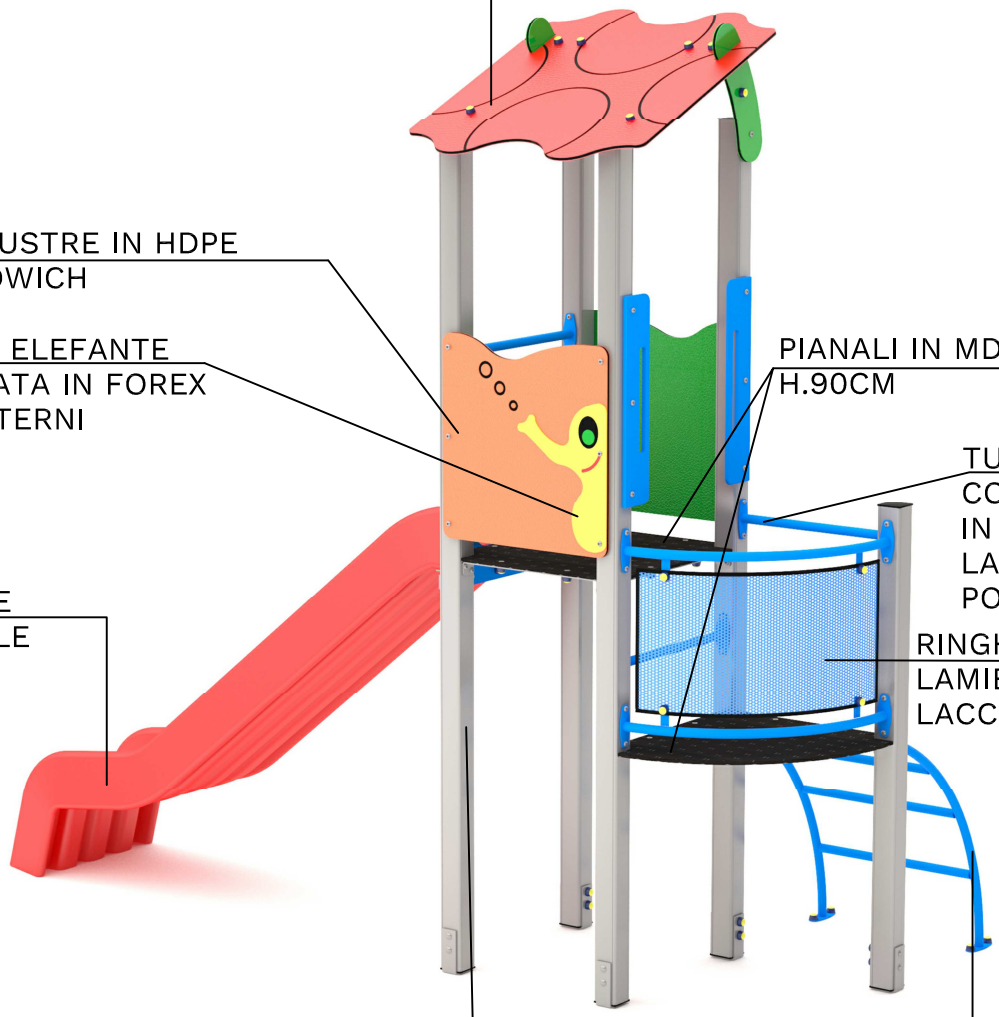

TUTTI GLI ELEMENTI DI FISSAGGIO, VITI, DADI, RONDELLE ECC. SONO IN ACCIAIO ZINCATO E PROTETTI DA GHIERE E TAPPI IN POLIETILENE

SCHEDA TECNICA *(TECHNICAL DATA SHEET)*		
ART. **SA105**	19-02-2021	SCALA *(SCALE)*
LE MISURE SONO ESPRESSE IN MM. *(MEASUREMENTS ARE EXPRESSED IN MM.)*		

TOFFOLI Giochi
Playgrounds for a playful world

TIEGI SRL
VIA BENEDETTO CROCE 7
Z.I. "CONDOTTI BARDINI"
31058 SUSEGANA (TV)
0438-460519

Ci riserviamo a termini di Legge la proprietà di questo disegno con divieto di renderlo comunque noto a terzi senza la nostra approvazione

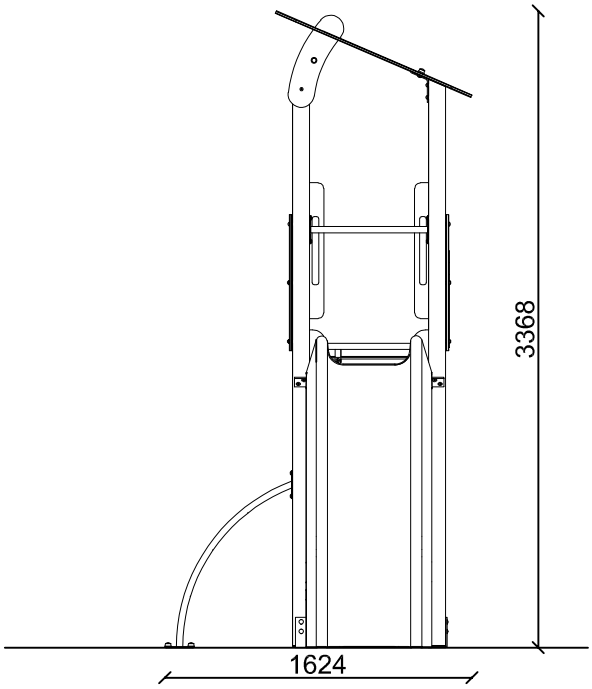

VISTA FRONTALE
(FRONTAL VIEW)

ALTEZZA MASSIMA DI CADUTA LIBERA
*(*MAXIMUM HEIGHT OF THE FREE FALL*)* CM 150

VISTA LATERALE
(LATERAL VIEW)

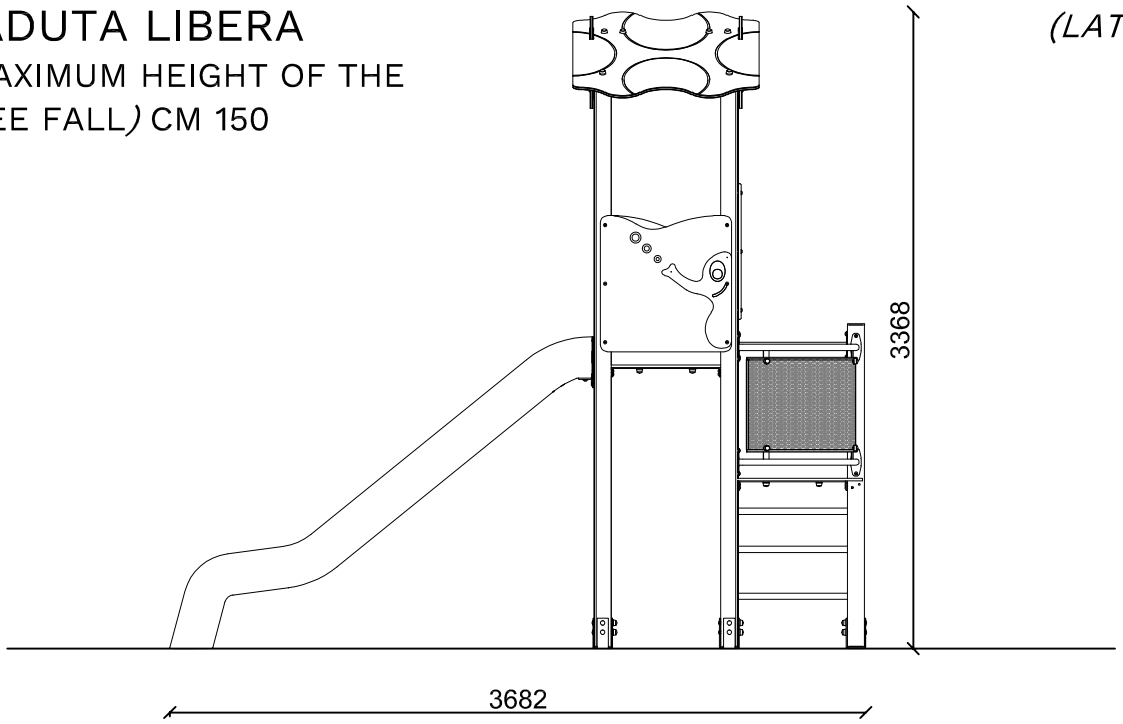

INGOMBRO MAX *(OVERALL DIMENSIONS)*

SCHEDA TECNICA *(TECHNICAL DATA SHEET)*		
ART. **SA105**	19-02-2021	SCALA *(SCALE)* 1:40
LE MISURE SONO ESPRESSE IN MM. *(MEASUREMENTS ARE EXPRESSED IN MM.)*		

TIEGI SRL
VIA BENEDETTO CROCE 7
Z.I. "CONDOTTI BARDINI"
31058 SUSEGANA (TV)
0438-460519

Ci riserviamo a termini di Legge la proprietà di questo disegno con divieto di renderlo comunque noto a terzi senza la nostra approvazione