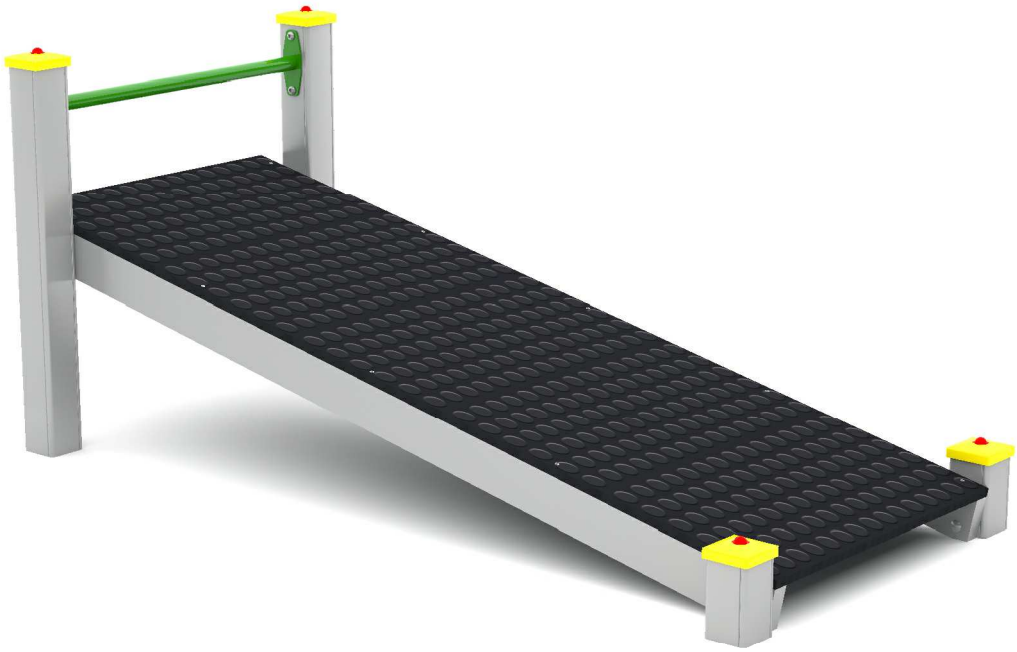

PG908_AL FLESSIONE SU PANCA INCLINATA

PG908_AL SIT-UPS ON INCLINED BENCH

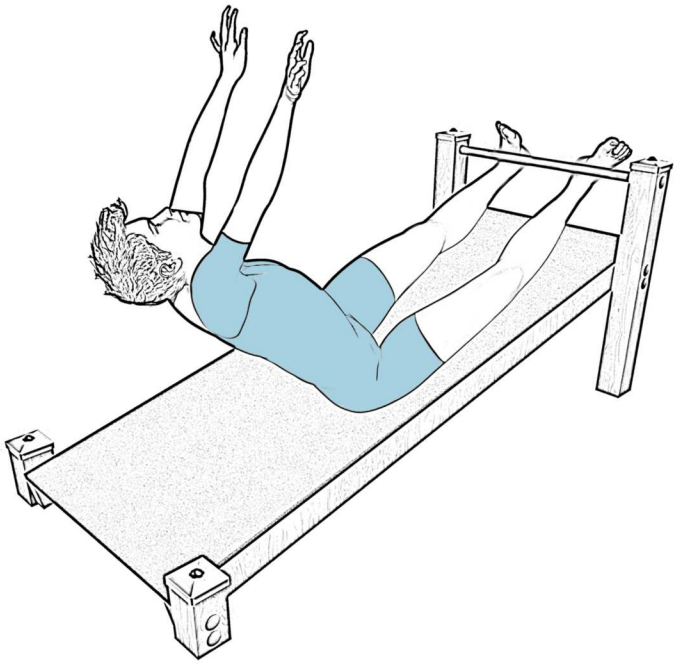

VISTA TRIDIMENSIONALE

THREE-DIMENSIONAL VIEW

SCHEDA TECNICA *(TECHNICAL DATA SHEET)*		
ART. **PG908_AL**	12-03-2019	SCALA *(SCALE)*
LE MISURE SONO ESPRESSE IN MM. *(MEASUREMENTS ARE EXPRESSED IN MM.)*		
TOFFOLI Giochi Playgrounds for a playful world	**TOFFOLI GIOCHI SRL** VIA BENEDETTO CROCE 7, Z.I. "CONDOTTI BARDINI", 31058 SUSEGANA (TV) 0438-460645	
	Ci riserviamo a termini di Legge la proprietà di questo disegno con divieto di renderlo comunque noto a terzi senza la nostra approvazione. *We reserve the right to read the ownership of this design with the prohibition of making it known to third parties without our approval*	FOGLIO 1 DI 4

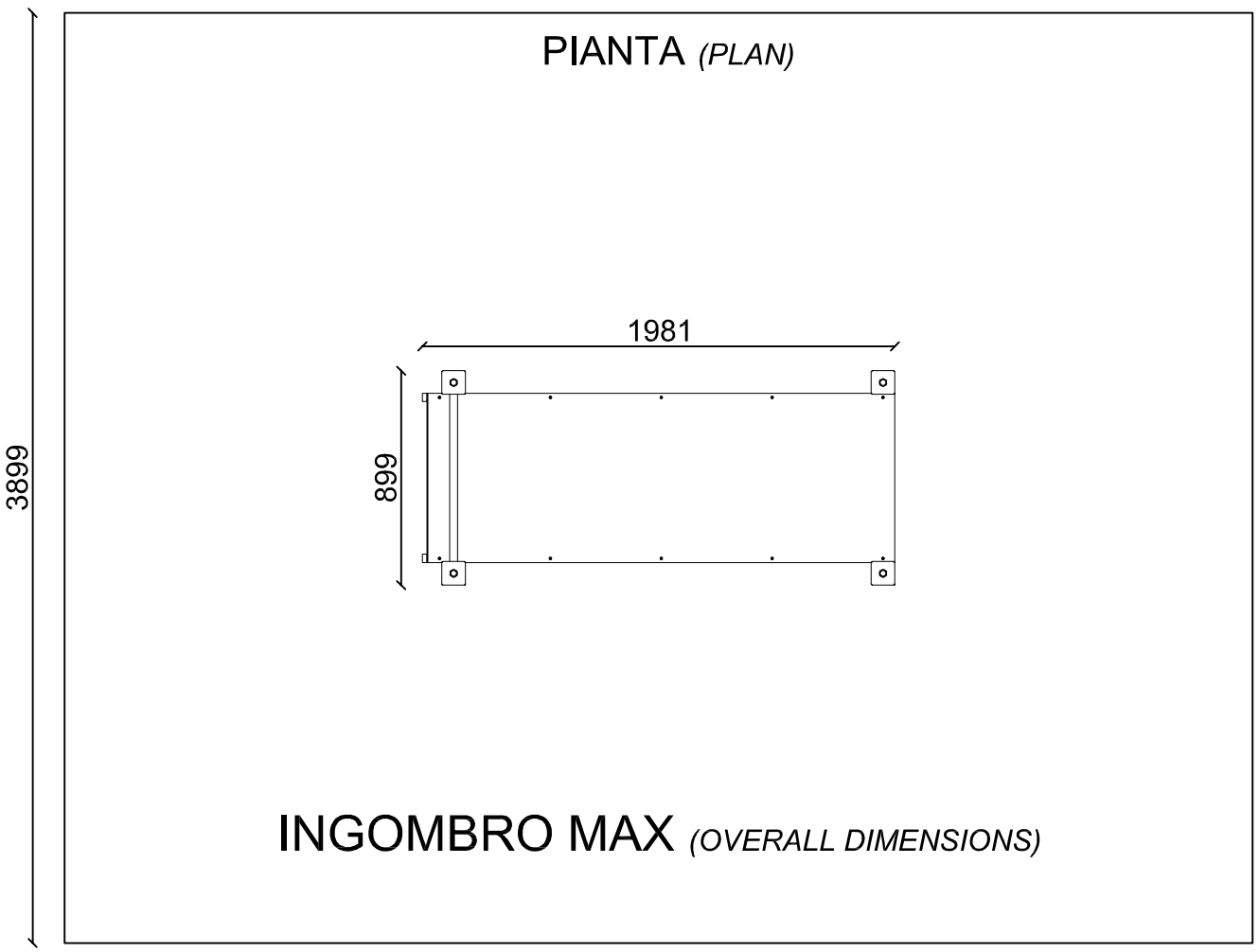

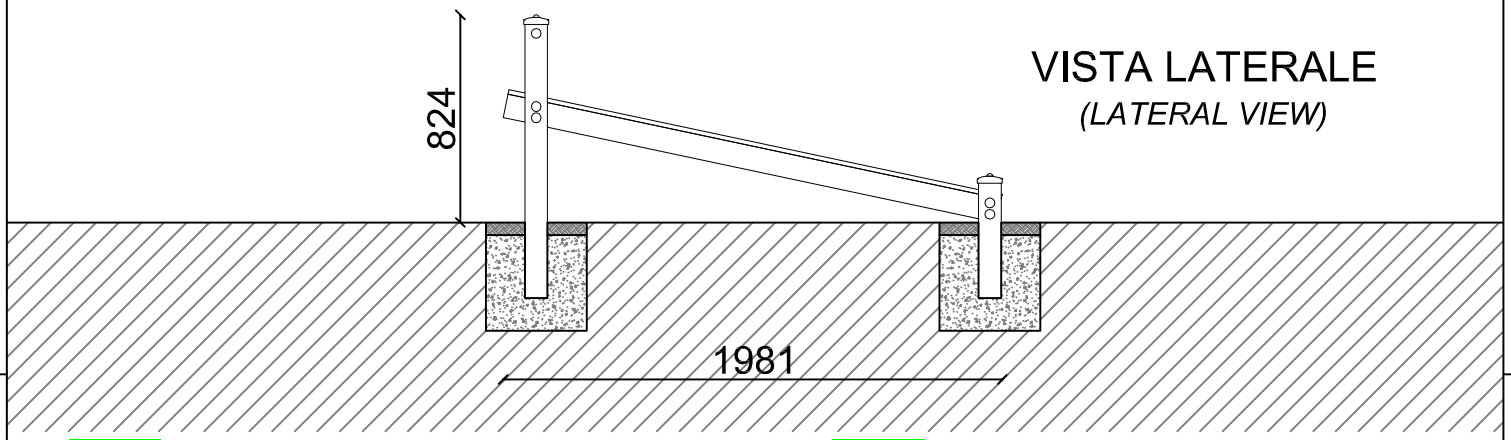

ALTEZZA DI CADUTA MAX. *(SEAT HEIGHT)*
76 cm

INGOMBRO *(OVERALL DIMENSION)*
90 cm x 200 cm x 82 cm H.

NUMERO UTILIZZATORI
(MAX N. OF SIMULTANEOUS USERS) 1

AREA DI SICUREZZA *(SAFETY AREA)*
390 cm x 500 cm

SCHEDA TECNICA *(TECHNICAL DATA SHEET)*		
ART. **PG908_AL**	12-03-2019	SCALA *(SCALE)* 1:30
LE MISURE SONO ESPRESSE IN MM. *(MEASUREMENTS ARE EXPRESSED IN MM.)*		

TOFFOLI GIOCHI SRL
VIA BENEDETTO CROCE 7, Z.I. "CONDOTTI BARDINI", 31058 SUSEGANA (TV)
0438-460645

Ci riserviamo a termini di Legge la proprietà di questo disegno con divieto di renderlo comunque noto a terzi senza la nostra approvazione.
We reserve the right to read the ownership of this design with the prohibition of making it known to third parties without our approval

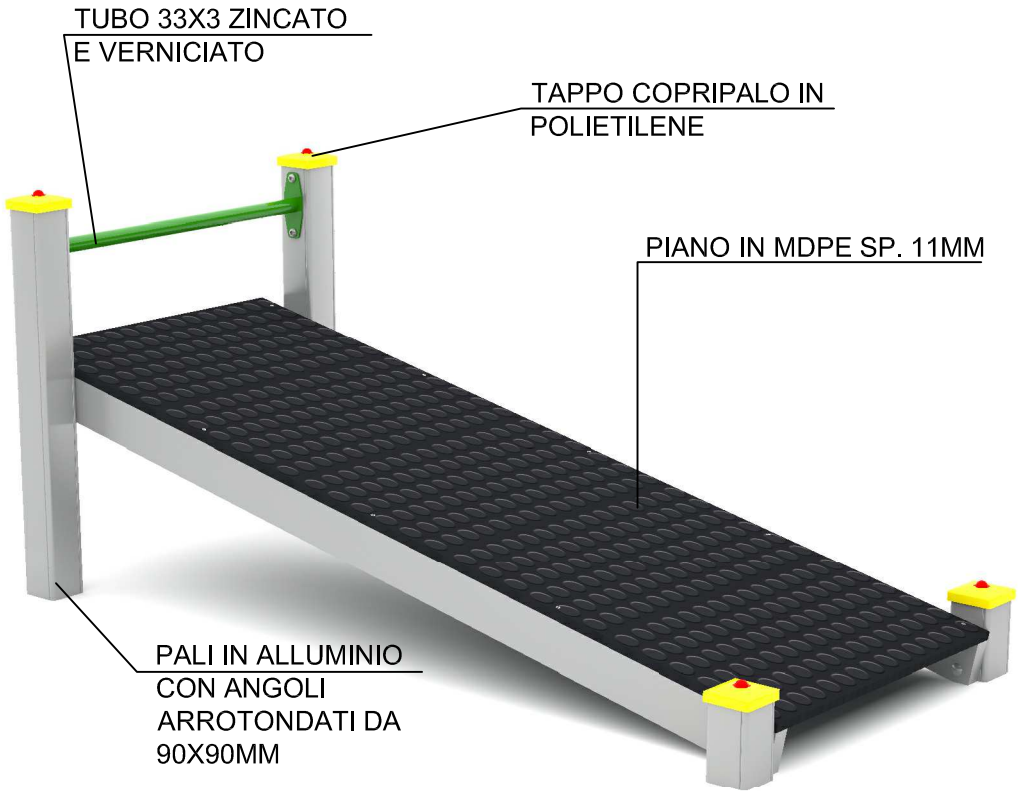

TUTTI GLI ELEMENTI DI FISSAGGIO, VITI, DADI, RONDELLE ECC. SONO IN ACCIAIO INOSSIDABILE E PROTETTI DA GHIERE E TAPPI IN POLIETILENE.

POSSIBILITA' DI ANCORAGGIO SU CLS MEDIANTE STAFFE IN ACCIAIO ZINCATO

SCHEDA TECNICA *(TECHNICAL DATA SHEET)*		
ART. **PG908_AL**	12-03-2019	SCALA *(SCALE)*
LE MISURE SONO ESPRESSE IN MM. *(MEASUREMENTS ARE EXPRESSED IN MM.)*		

TOFFOLI GIOCHI SRL
VIA BENEDETTO CROCE 7, Z.I. "CONDOTTI BARDINI", 31058 SUSEGANA (TV)
0438-460645

Ci riserviamo a termini di Legge la proprietà di questo disegno con divieto di renderlo comunque noto a terzi senza la nostra approvazione.
We reserve the right to read the ownership of this design with the prohibition of making it known to third parties without our approval

TAPPO COPRI PALO IN POLIETILENE

600

400

1624

PIANTA *(PLAN)*

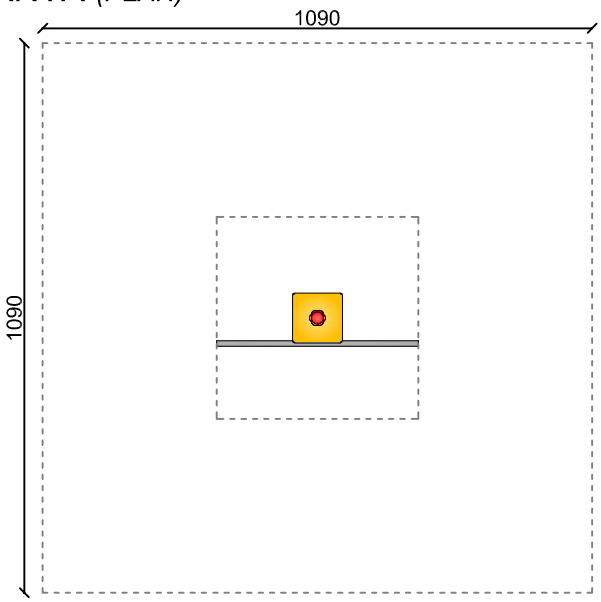

AREA DI SICUREZZA *(SAFETY AREA)* 1,09M X 1,09M

CARTELLO CON STAMPA SU PVC 400X600XSP.10MM

VITE ZINCATA

PG913_AL

PALO IN ALLUMINIO CON ANGOLI ARROTONDATI DA 90X90MM

VISTA FRONTALE
(FRONTAL VIEW)

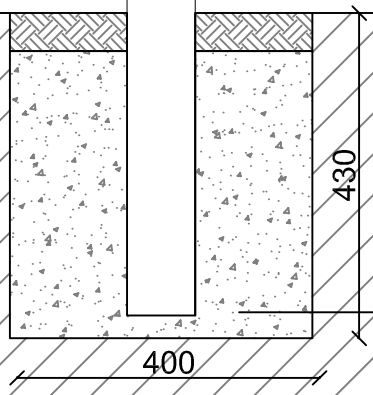

POSSIBILITA' DI ANCORAGGIO SU CLS MEDIANTE STAFFE IN ACCIAIO ZINCATO

GETTO IN CLS 40CM X 40CM X H.40CM

SCHEDA TECNICA *(TECHNICAL DATA SHEET)*		
ART. **PG908_AL**	12-03-2019	SCALA *(SCALE)* 1:10 - 1:15
LE MISURE SONO ESPRESSE IN MM. *(MEASUREMENTS ARE EXPRESSED IN MM.)*		

TOFFOLI GIOCHI SRL
VIA BENEDETTO CROCE 7, Z.I. "CONDOTTI BARDINI", 31058 SUSEGANA (TV)
0438-460645

Ci riserviamo a termini di Legge la proprietà di questo disegno con divieto di renderlo comunque noto a terzi senza la nostra approvazione.
We reserve the right to read the ownership of this design with the prohibition of making it known to third parties without our approval

FOGLIO 4 DI 4